UNI-T UT377B

Higrometru cu ace (Pin Moisture Meter)

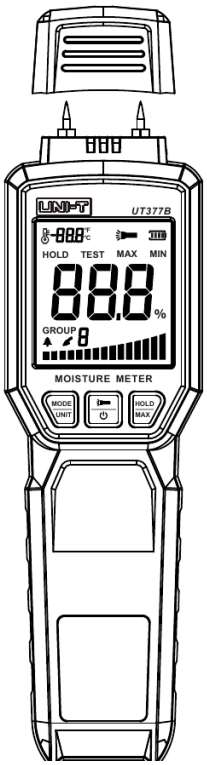

Manual de utilizare

P/N: 110401113389X

Prefață

Vă mulțumim că ați achiziționat noul Higrometru cu ace. Pentru a utiliza acest produs în siguranță și corect, vă rugăm să citiți cu atenție acest manual, în special partea „Atenționări”.

După citirea manualului, se recomandă să îl păstrați într-un loc ușor accesibil, de preferință lângă aparat, pentru consultare ulterioară.

Garanție limitată și răspundere

UNI-Trend garantează că produsul nu are defecte de material și de manoperă timp de un an de la data achiziției. Această garanție nu se aplică daunelor cauzate de accident, neglijență, utilizare necorespunzătoare, modificare, contaminare și manipulare improprie. Distribuitorul nu are dreptul de a acorda nicio altă garanție în numele UNI-Trend. Dacă aveți nevoie de service în garanție în perioada de garanție, vă rugăm să contactați vânzătorul și să trimiteți produsul înapoi la centrul de service.

Această garanție este singura despăgubire pe care o puteți obține. UNI-Trend nu va fi responsabilă pentru nicio daună sau pierdere specială, indirectă, accidentală sau subsecventă, cauzată din orice motiv sau presupunere. Deoarece unele zone sau țări nu permit limitări ale garanțiilor implicite și ale daunelor accidentale sau subsecvente, limitarea răspunderii și prevederea de mai sus pot să nu se aplice în cazul dumneavoastră.

Cuprins

1. Prezentarea produsului
2. Caracteristici
3. Lista de ambalare
4. Atenționări
5. Structura produsului
6. Afișaj
7. Setări ale butoanelor
8. Operațiuni de măsurare
9. Specificații și setări implicite

1. Prezentarea produsului

Manualul de utilizare conține atenționări și avertismente; vă rugăm să le citiți cu atenție.

⚠ **Avertisment:** Citiți partea „Ghid de operare pentru siguranță” înainte de a utiliza aparatul.

UT377B este un Higrometru cu ace stabil, sigur și fiabil, cu ecran LCD pentru citiri clare și intuitive ale conținutului de umiditate. Oferă selecție multiplă a speciilor de lemn și opțiuni pentru materiale de construcții. Dotat cu compensare a temperaturii mediului, reduce semnificativ erorile de măsurare. Cu capacitate de detecție rapidă, consum redus de energie și precizie ridicată, acest instrument este utilizat pe scară largă pentru măsurarea rapidă a umidității în materiale lemnoase, industria hârtiei, placaj, uscarea lemnului, decorarea mobilierului și materiale de construcții.

2. Caracteristici

- Sondă de înaltă sensibilitate, pentru măsurători mai precise
- 7 moduri, pentru a acoperi diverse tipuri de lemn și materiale de construcții
- Senzor de temperatură încorporat, pentru monitorizarea în timp real a mediului
- Alerte sonore (buzzer) și cu bară analogică, pentru urmărirea ușoară a umidității
- Lanternă LED integrată, pentru medii cu lumină slabă și pentru utilizare pe timp de noapte
- Protecție la cădere de la 2 metri, pentru utilizare fără griji

3. Lista de ambalare

Despachetați și scoateți aparatul pentru a verifica dacă lipsesc sau sunt deteriorate următoarele elemente:

Conținut	Cantitate
Higrometru cu ace	1
Manual de utilizare	1
Baterie alcalină AAA	2

Vă rugăm să contactați vânzătorul dacă lipsește sau este deteriorată vreo componentă.

4. Atenționări

Citiți și respectați cu atenție următoarele atenționări înainte de a utiliza aparatul.

⚠ **Avertisment:** Datorită ascuțimii sondei, nu așezați aparatul într-un loc ușor accesibil minorilor și nu îl dați minorilor spre utilizare!

- Verificați aparatul și accesoriile înainte de utilizare. Nu mai folosiți aparatul dacă carcasa este deteriorată, dacă LCD-ul nu afișează sau dacă considerați că nu funcționează normal.
- Respectați ghidul de operare în timpul măsurării.
- Nu deschideți aparatul la întâmplare și nu modificați cablajul intern, pentru a evita deteriorarea.
- Înlocuiți bateria la timp, când simbolul bateriei  apare pe ecranul LCD; scoateți bateria dacă aparatul nu este folosit o perioadă îndelungată.
- Nu depozitați și nu utilizați aparatul în medii inflamabile, explozive sau cu câmp electromagnetic puternic.
- Produsul respectă conformitatea CE.

5. Structura produsului

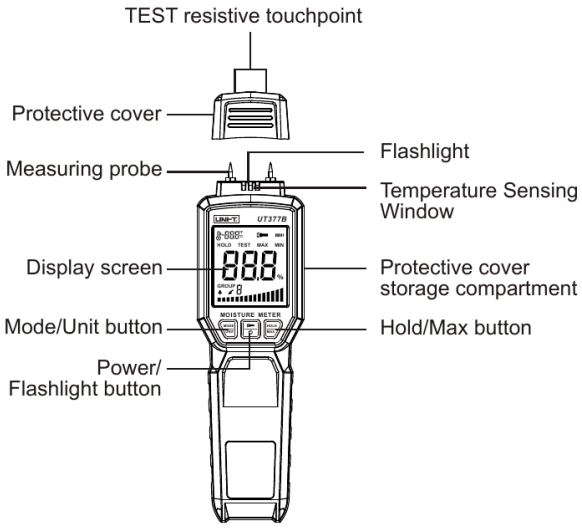

Figure 1

Figura 1

Descrierea elementelor din fig. 1:

capac de protecție protective cover);
ecran de afișare Display screen);
buton Mod/Unitate (Mode/Unit);
buton Alimentare/Lanternă (Power/Flashlight);
punct de contact rezistiv TEST (TEST resistive touchpoint);
lanternă (Flashlight);
compartiment pentru depozitarea capacului de protecție;
buton Hold/Max.

Descrierea butoanelor

Buton	Apăsare scurtă	Apăsare lungă
Mod/Unitate (MODE/UNIT)	Comutarea modurilor	Comutare °F / °C
Alimentare/Lanternă (Power/Flashlight)	Pornirea/oprirea lanternei	Pornire/oprire aparat
HOLD/MAX	Păstrarea datelor (Hold)	Selectare Max/Min/Normal

6. Afișaj

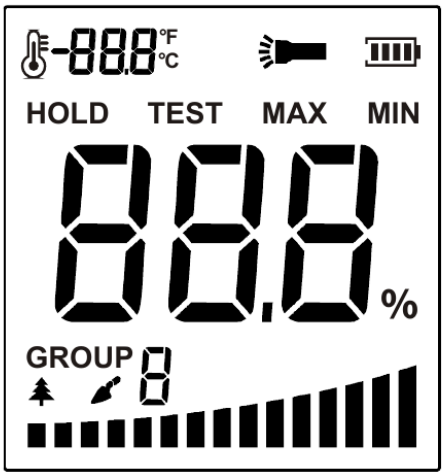

Figura 2

Simbol	Semnificație
Indicator temperature	Temperatura ambiantă
Simbol lanternă	Lanternă
Simbol baterie	Starea bateriei
HOLD	Păstrarea datelor (Data Hold)
TEST	Autotest al rezistenței de contact
MAX MIN	MAX; MIN
888	Valoarea măsurată
GROUP	Modul de măsurare
(bară luminoasă)	Bară analogică (Mimic Strip)

7. Setări ale butoanelor

1) Alimentare / Lanternă (Power/Flashlight)

Pornire/oprire: Apăsare lungă pentru pornire; apăsare lungă din nou pentru oprire.

Lanternă: Apăsare scurtă pentru a porni lanterna; apăsare scurtă din nou pentru a o opri.

2) Mod / Unitate (MODE/UNIT)

Apăsare lungă pentru a comuta între °F/°C. Apăsare scurtă pentru a comuta modurile.

Mod	Descriere	Interval
1	Fag, molid, zadă, mesteacăn, cireș, nuc	8,8~54,8%
2	Stejar, pin, arțar, frasin, brad Douglas, eucalipt	7,0~47,9%
3	Strat de mortar de ciment, beton	0,9~22,1%
4	Strat de mortar de ipsos anhidru	0,0~11,0%
5	Mortar de ciment	0,7~8,6%
6	Mortar de var, ipsos	0,6~9,9%
7	Cărămidă	0,1~16,5%
TEST	Mod de autotest	------

⚠ **Note:** Există diferențe mari de umiditate între bucăți din același fel de lemn, prelevate din părți diferite, din cauza climei, geografiei, locației și altor cauze.

3) HOLD/MAX – Păstrarea datelor (Data Hold)

Păstrarea datelor: în timpul măsurării umidității, apăsați scurt butonul o dată pentru a păstra datele măsurate (HOLD); apăsați scurt din nou pentru a ieși din păstrarea datelor și a continua măsurarea normală. Apăsați lung butonul pentru a selecta măsurarea MAX/MIN/Normal; aparatul păstrează afișarea valorii MAX/MIN în timpul măsurării MAX/MIN.

8. Operațiuni de măsurare

1. Apăsați lung butonul de alimentare pentru pornire; după afișarea completă a LCD-ului timp de 1 secundă, aparatul intră în măsurarea normală.
2. Apăsați scurt butonul Mod/Unitate pentru a selecta tipul de lemn sau tipul de material de construcție.
3. Scoateți capacul de protecție și manșonul de silicon; depozitați capacul în compartimentul din spate (Figura 3).
4. Introduceți sonda produsului vertical în obiectul de inspectat; adâncimea maximă de introducere este poziția limită a sondei (Figura 3).

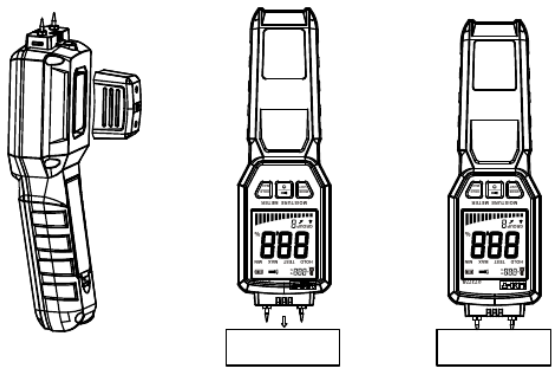

Figura 3

⚠ **Note:** La măsurarea lemnului, agitați ușor și extrageți sonda în direcția fibrelor lemnului, pentru a evita ruperea sondei (Figura 4).

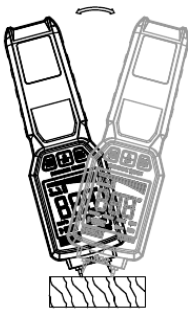

Figura 4

5. Datele afișate pe LCD reprezintă conținutul de umiditate al lemnului (adică umiditatea absolută).
6. Apăsați lung butonul HOLD/MAX și consultați operațiunile din „Selectarea modului de măsurare” când trebuie să intrați în măsurarea MAX/MIN.
7. Apăsați scurt butonul HOLD/MAX și consultați operațiunile din „Păstrarea datelor” când trebuie să păstrați datele măsurate.
8. Autotest:

   a. Apăsați scurt butonul Mod/Unitate pentru a comuta în modul Autotest; pictograma „TEST” clipește în acest moment;



   b. Conectați sonda la contactul rezistorului TEST din partea de sus a capacului de protecție (Figura 5). Autotestul este în regulă când pe ecran apare „PAS”; în caz contrar, autotestul a eșuat și nu se poate garanta acuratețea măsurătorii;

   c. Apăsați scurt butonul Mod/Unitate din nou pentru a ieși din modul Autotest.

9. Bara luminoasă și alarma sonoră:

   a. Indicarea culorilor barei luminoase: verde / galben / roșu, conform intervalelor din tabelul de mai jos.

Figura 5

   b. Alarma sonoră: buzzerul sună simultan cu aprinderea barei roșii.

Mod	Verde	Galben	Roșu
1	8,8~16,0%	16,0~24,0%	>24,0%
2	7,0~14,0%	14,0~22,5%	>22,5%
3	0,9~2,2%	2,2~10,0%	>10,0%
4	0,0~0,5%	0,5~5,5%	>5,5%
5	0,7~3,0%	3,0~5,8%	>5,8%
6	0,6~2,0%	2,0~6,0%	>6,0%
7	0,1~5,5%	5,5~11,0%	>11,0%

9. Specificații și setări implicite

1) Specificații tehnice

Mod	Interval	Precizie
Lemn	7,0~54,8%	±1%
Materiale de construcții	0,0~22,1%	±0,5%

Precizia conductivității	±0,1%
Interval de corecție a temperaturii ambiante	−5~50 °C
Rată de reîmprospătare	0,5 s
Max/Min/Păstrarea datelor	Da
Alarmă de umiditate ridicată	Bară analogică (Mimic Strip) / buzzer
Oprire automată	Fără nicio operare timp de 5 minute
Lanternă	Da
Dimensiuni produs	195 mm × 56 mm × 36 mm
Greutate	Aprox. 140 g
Rezistență la cădere	2 m (pardoseală de ciment)
Certificare	CE, RoHS
Mediu de lucru	−5~50 °C, ≤80% RH (fără condens)
Mediu de depozitare	−40~70 °C, ≤70% RH (fără condens)
Altitudine	2000 m (maximă)
Clasa de poluare	Clasa 2

2) Întreținere generală

⚠ **Avertisment:** Nu deschideți carcasa aparatului, pentru a nu cauza imprecizie a măsurătorilor sau deteriorarea aparatului.

a. Serviciile de reparații și întreținere trebuie efectuate de personal profesionist sau de departamente calificate.

b. Ștergeți periodic carcasa cu o lavetă uscată; nu folosiți detergenți care conțin componente abrazive sau solvenți.

3) Instalarea și înlocuirea bateriei

a. Bateria standard este formată din 2 baterii AAA de 1,5 V; consultați Figura 6 pentru instalarea sau înlocuirea bateriilor.

b. Așezați panoul aparatului cu fața în jos, folosiți degetele sau o șurubelniță cu cap plat pentru a deschide capacul bateriei și scoateți bateriile; instalați bateriile noi respectând polaritatea.

c. Instalați baterii de același tip și standard.

d. Strângeți capacul bateriei după instalarea bateriilor noi.

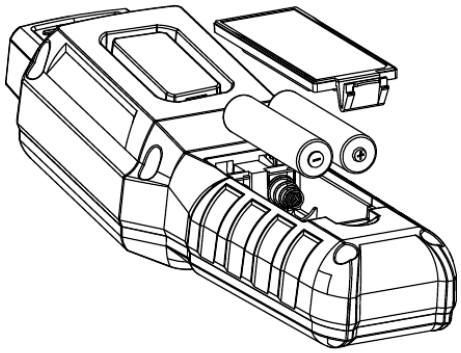

Figura 6

Manualul de utilizare poate fi modificat fără notificare prealabilă! Din cauza loturilor diferite, materialele și detaliile produselor reale pot diferi ușor de informațiile grafice; vă rugăm să vă ghidați după produsul efectiv primit.

UNI-TREND TECHNOLOGY (CHINA) CO., LTD.

No. 6, Gong Ye Bei 1st Road, Songshan Lake National High-Tech Industrial Development Zone, Dongguan City, Guangdong Province, China